SC version

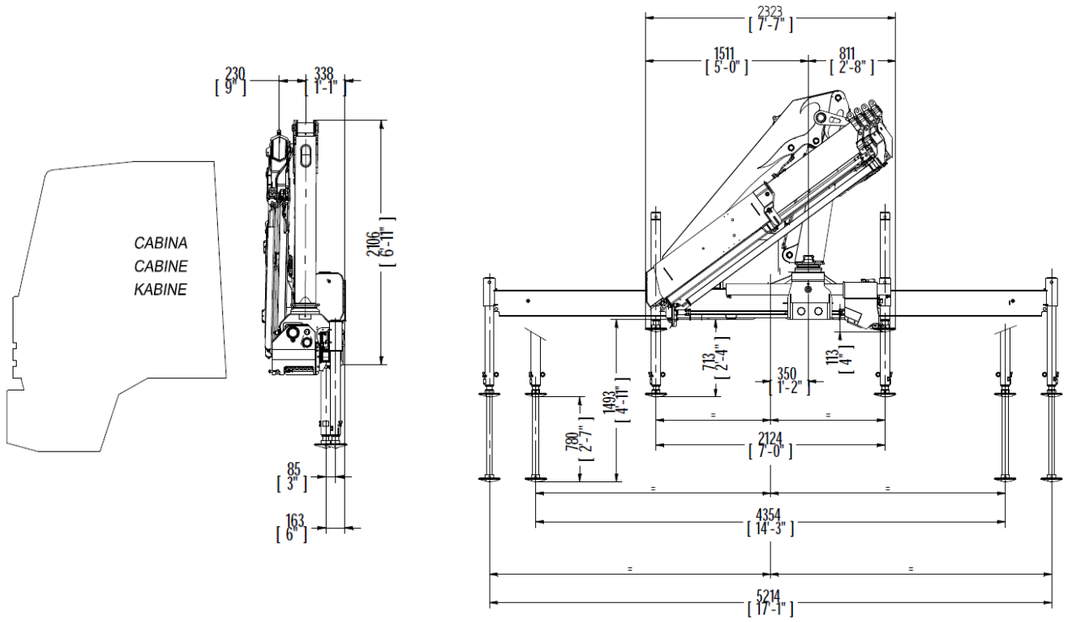

COPMA
Costruttore C.P.S. srl Via Emilia levante, 281 , 48014 Castel Bolognese (RA) – ITALIA
Tel. +39 (0)546 653833 Fax. +39 (0)546 656205 E-Mail info@copma -cranes.com www.copma-cranes.com

gru_truck cranes

power & technology

- Scheda tecnica
- Fiche technique
- Technische Daten
- Technical features
- Ficha tecnica
- Folha de dados

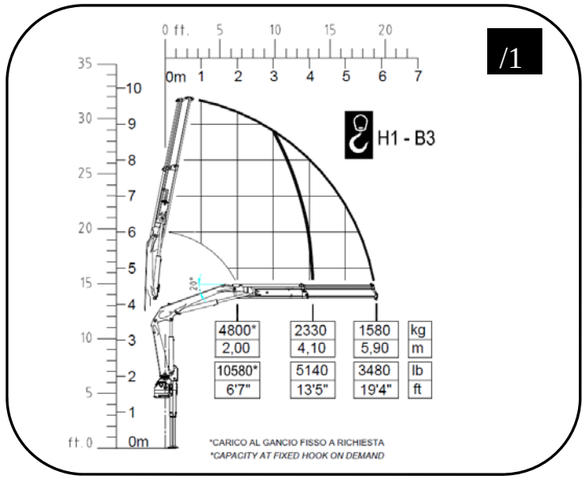

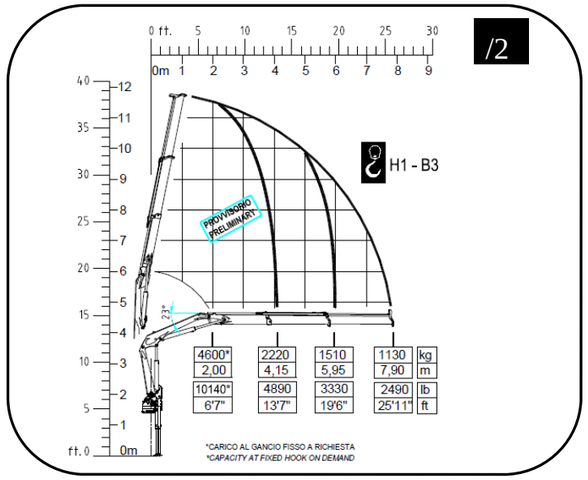

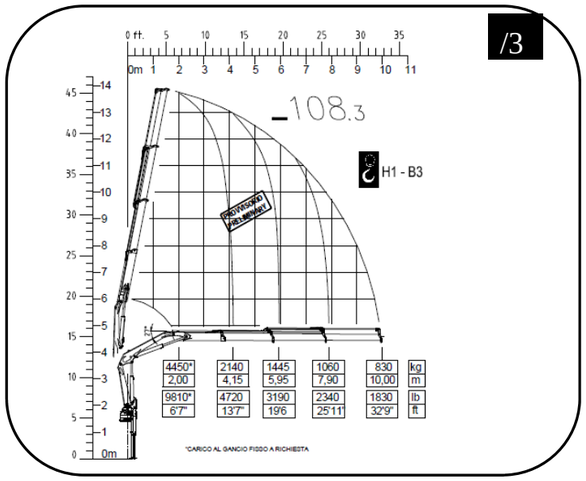

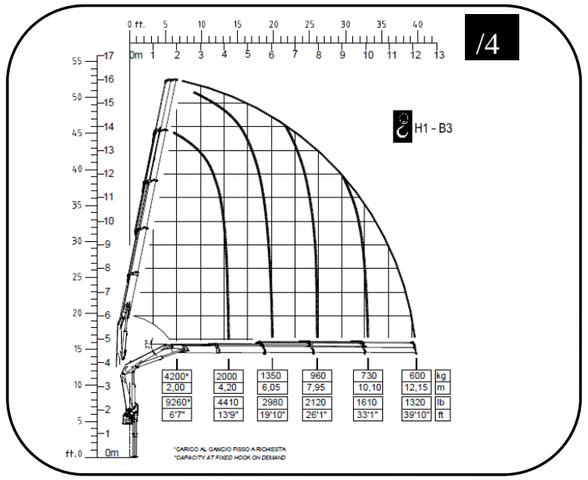

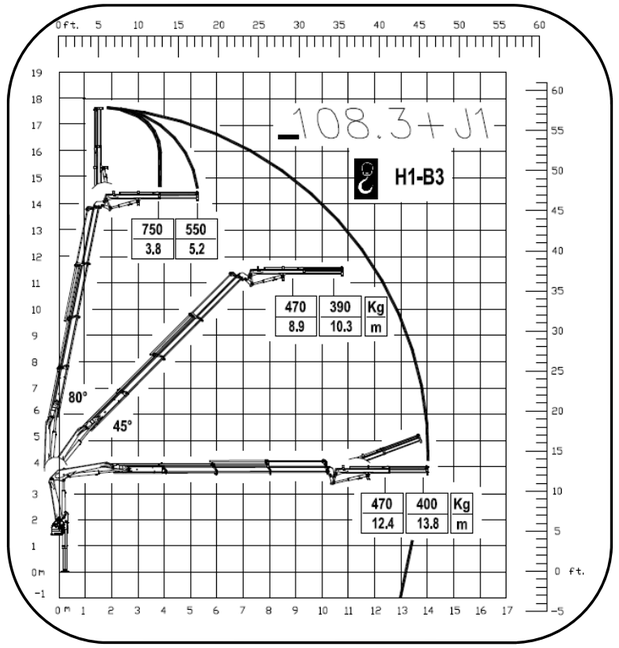

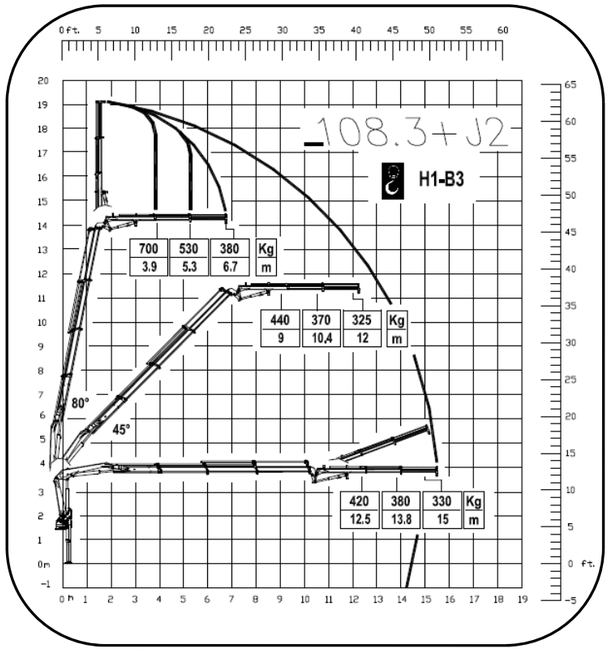

Std version

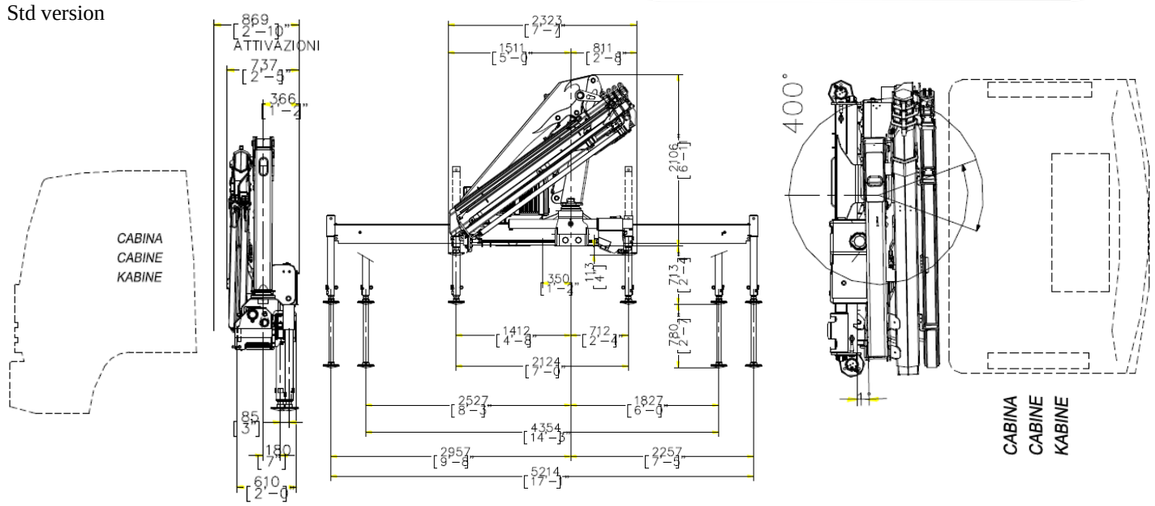

	/1	/2	/3	/4		/1	/2	/3	/4
- MOMENTO MAX SOLLEVAMENTO - HUBMOMENT - COUPLE DE LEVAGE - MOMENTO - MOMENTO - MAX LIFTING MOMENT	93.7 kN.m 69109 lbs.ft	90 kN.m 66675 lbs.ft	87 kN.m 64242 lbs.ft	82 kN.m 60775 lbs.ft	- PORTATA POMPA OTTIMALE - FÖRDERMENGE DER PUMPE - PORTÉE DE LA POMPE - CAUDAL DE LA BOMBA - CAUDAL DA BOMBA - RECOMMENDED PUMP DELIVERY	25 l/m 6,6 gal/min	25 l/m 6,6 gal/min	25 l/m 6,6 gal/min	25 l/m 6,6 gal/min
- ANGOLO DI ROTAZIONE - SCHWENKBEREICH - ROTATION - GIRO - ROTAÇÃO - SLEWING ANGLE	400°	400°	400°	400°	- CAPACITÀ SERBATOIO OLIO - FASSUNGSVERMÖGEN DEL ÖLBEHALTERS - CAPACITÉ RÉSERVOIR HUILE - CAPACITAD DEL DEPOSITO DE ACEITE I - CAPACITAD DO DEPÓSITO DE OLEO - OIL TANK CAPACITY	50 l 13,2 gal	50 l 13,2 gal	50 l 13,2 gal	50 l 13,2 gal
- COPPIA MAX ROTAZIONE - MAX SCHWENKMOMENT - COUPLE MAXI. DE ROTATION - POTENCIA MÁXIMA DE GIRO - BINARIO MÀXIMO DE ROTAÇÃO - SLEWING TORQUE	1200 daN.m 8680 Psi	1200 daN.m 8680 Psi	1200 daN.m 8680 Psi	1200 daN.m 8680 Psi	- VEICOLO MIN. P.T.T. - LKW MIN. G.G.W. - CAMION MIN. P.T.A.C. - CAMION PESO MIN. P.T.T. - P.B. MIN CAMION - TRUCK MIN. G.V.W	12 t 26460 lbs	12 t 26460 lbs	12 t 26460 lbs	12 t 26460 lbs
- PRESSIONE MAX LAVORO - DRUCK - PRESSION - PRESSIÓN - PRESSÃO - MAX WORKING PRESSURE	280 bar 4060 psi	280 bar 4060 psi	280 bar 4060 psi	280 bar 4060 psi	- PESO GRU - GEWICHT - POIDS - PESO - PESO - CRANE WEIGHT	1000 kg 2205 lbs	1100 kg 2425 lbs	1190 Kg 2620 Lbs .3j1 1400_kg 3090_lb .3j2 1450 kg 3200	1260 kg 2775 lbs

SC version

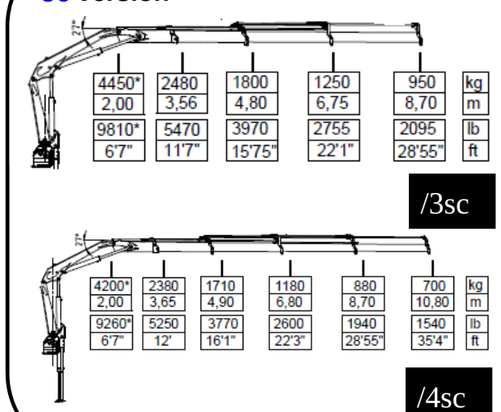

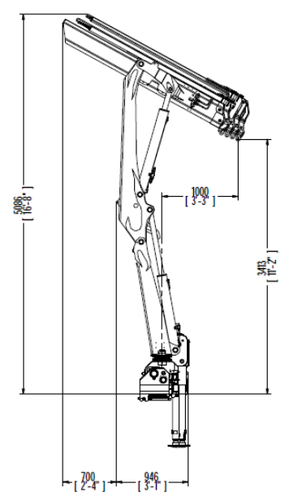

I Modelli SC

La versione SC (Secondario Corto) è un modello di gru equipaggiato con un braccio secondario più corto di quello standard che permette di caricare più agevolmente vicino alla colonna.

GB SC Models

The SC version (Short Secondary Boom) is a crane equipped with a secondary boom shorter than standard which allows to load more smoothly next to the column.

I dati e le descrizioni del presente catalogo sono forniti a titolo indicativo e non sono vincolanti. COPMA si riserva il diritto di modificarli senza preavviso.
Technical features are not binding. COPMA reserves itself the right to any modification without notice.